REGULADOR PILOTABLE
Newdeal

Regulador de pistón regulable a distancia extremadamente robusto.
• Estabilidad de la presión fijada al variar en superior.
• Posibilidad de fijación en la pared mediante agujeros laterales en el cuerpo.

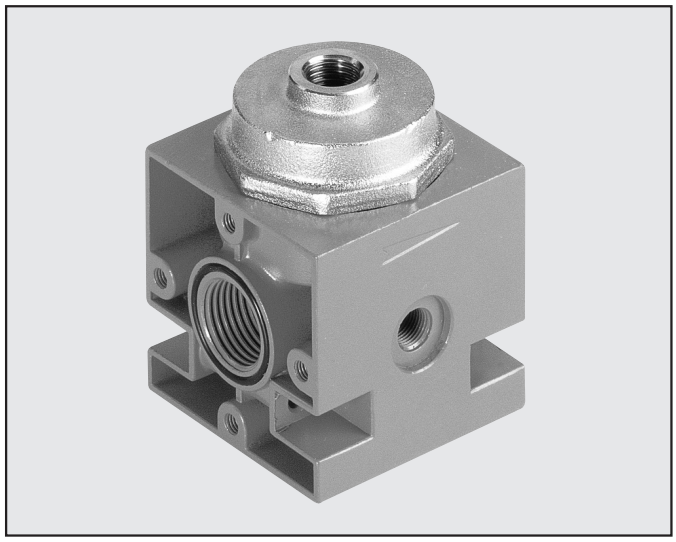

DATOS TÉCNICOS		REG. PIL. 3/8'' 1/2''
Conexión roscada		3/8''-1/2''
Campo de regulación	bar	Dependiente del piloto
Presión máx. entrada	MPa	1.8
	bar	18
	psi	261
Caudal a 6 bar (0,6 MPa÷87 psi)	Nl/min	3500
ΔP 0,5 bar (0,05 MPa÷7 psi)	scfm	124
Caudal a 6 bar (0,6 MPa÷87 psi)	Nl/min	4500
ΔP 1 bar (0,1 MPa÷14 psi)	scfm	160
Fluido		Aire filtrado con o sin lubrificación,
		en caso de utilizarse la lubrificación ésta debe ser continua.
Temperatura máx. a 1 MPa; 10 bar; 145 psi	°C	50
	°F	122
Peso	Kg	0.8
Tornillos de fijación en pared		M4x55
Posición de montaje		En cualquier posición.
Conexión manómetro		G 1/8''
Notas de uso		En el regulador la presión debe fijarse a la salida.
		Purga sobrepresiones por el piloto.

DIMENSIONES

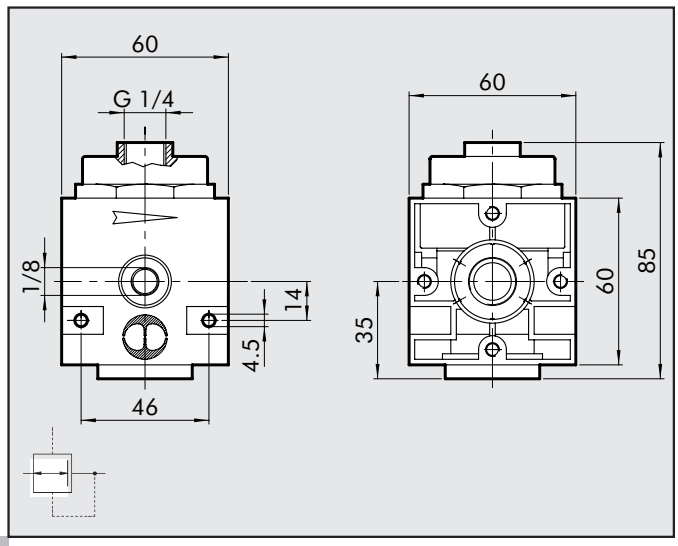

CÓDIGOS DE PEDIDO

Cód.	Referencia
1302004	RP 3/8 REGULADOR PILOTADO
1402004	RP 1/2 REGULADOR PILOTADO